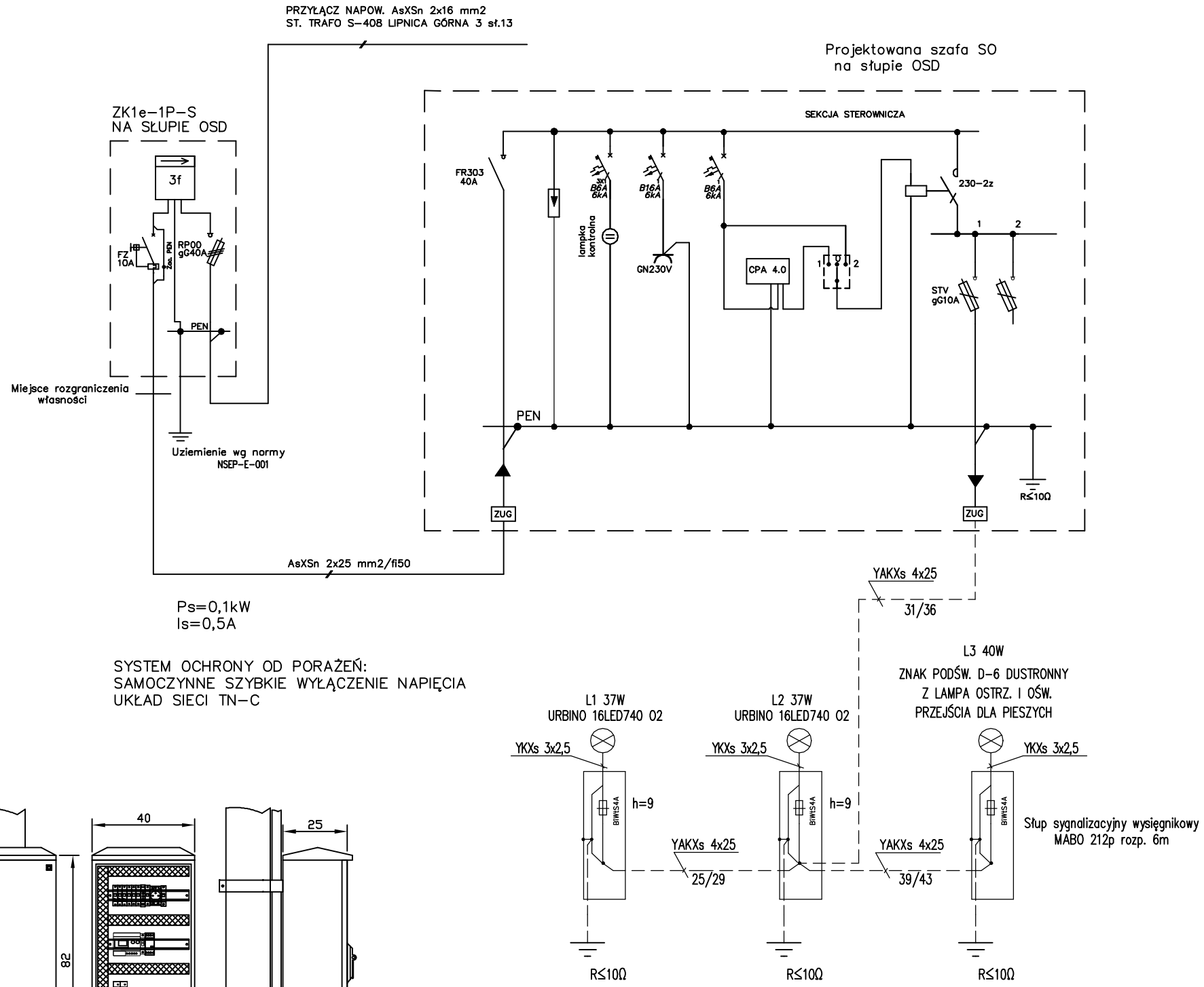

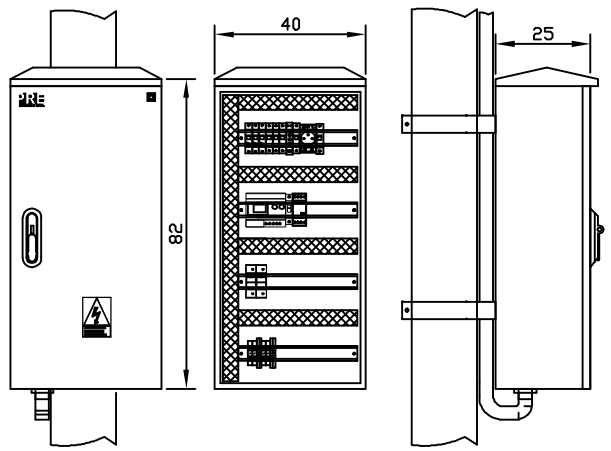

PROJEKT BUDOWLANY

BRANŻA	ELEKTRYCZNA
TEMAT RYSUNKU	Przebudowa drogi wojewódzkiej polegająca na wykonaniu ciągu pieszo- rowerowego z kanalizacją deszczową w Lipnicy Murowanej i Lipnicy Górnej przy DW966 Wieliczka - Tymowa str. lewa odc. 200 km 0+216 - odc. 210 km 0+829 wraz z budową zatok autobusowych wraz z ich oświetleniem
NAZWA RYSUNKU	SCHEMAT IDEOWY ZASILANIA OŚWIETLENIA ZATOK AUTOBUSOWYCH - ZATOKA NR 2
LOKALIZACJA	woj. małopolskie gm. Lipnica Murowana m. Lipnica Murowana, Lipnica Górna
INWESTOR	GMINA LIPNICA MUROWANA 32-724 Lipnica Murowana 44
PROJEKTANT	

SKALA	DATA	NR RYS.	SYMBOL
-	09.2016	2	E

OPRACOWANO NA LICENCJONOWANYM PROGRAMIE ZWCAD 2012